code TH06 Triumph Street Triple 765 S/R/RS ’17/’22

brake side - lato freno

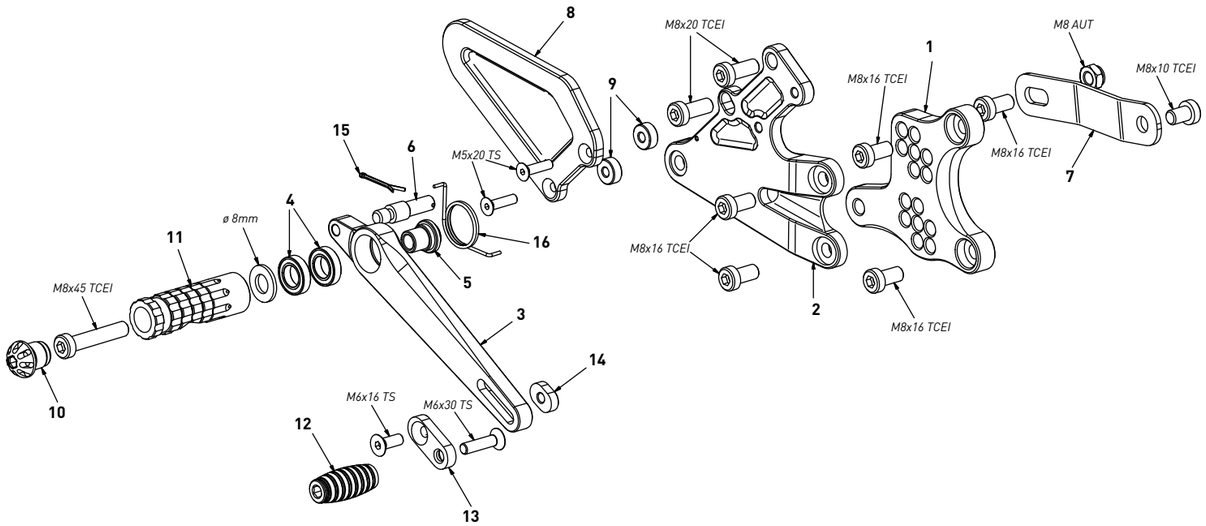

All spare parts include the relative screws for fixing.
It is possible to buy the footboard screws kit code KVIT_TH06, price 6,00 €

Tutti i ricambi comprendono le relative viti per il fissaggio.
E’ possibile acquistare il kit viti pedana con il codice KVIT_TH06, prezzo 6,00€

The brake / gear levers include the bearings, code CS_001/CS_002/CS_003 which can also be purchased separately.

Le leve freno/cambio comprendono i cuscinetti codice CS_001/CS_002/CS_003 che si possono anche acquistare separatamente

all the prices are for a single unit

tutti i prezzi sono per una singola parte

all the prices are without VAT

tutti i prezzi sono senza IVA

code TH06 - brake side - lato freno			
n°	description - descrizione	code	
1	*back plate - arretratore*	*AR_122*	
2	*plate - piastra*	*PS_064T*	
3	*brake lever - leva freno*	*FN_032*	
4	*bearing - cuscinetto*	*CS_002*	
5	*bush - boccola*	*BC_002*	
6	*brake pin - perno freno*	*PF_001*	
7	*exhaust bracket - staffa scarico*	*SS_003*	
8	*heelplate - battitacco*	*BT_035*	
9	*6mm spacer - spessore 6mm*	*SP6_F5D13*	
10	*cap - tappo*	*PG00_BK*	
11	*foot peg - poggiapiede*	*PG_03*	
12	*toe peg - puntalino*	*PU_001_BK*	
13	*sliding plate - piasta scorrevole*	*PU_004*	
14	*anchor - tassello*	*PU_005*	
15	*forelock - coppiglia*	*FN_001*	
16	*spring - molla*	*MO_002*	

code TH06 Triumph Street Triple 765 S/R/RS ’17/’22

gear side - lato cambio

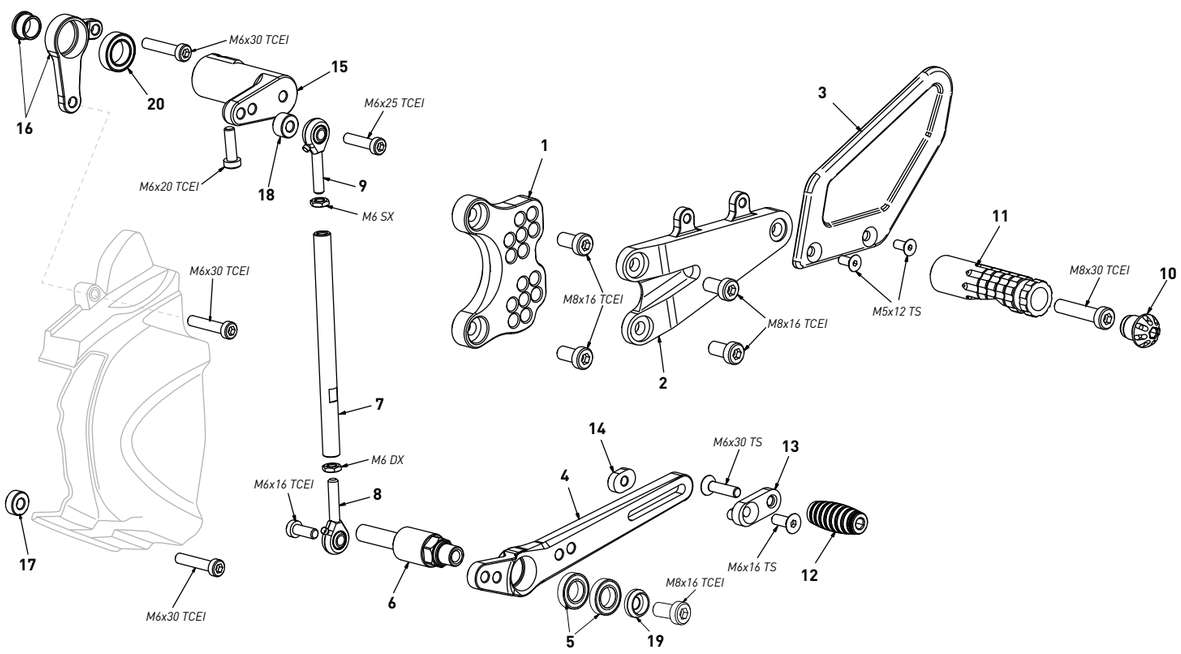

All spare parts include the relative screws for fixing.
It is possible to buy the footboard screws kit code KVIT_TH06, price 6,00 €

Tutti i ricambi comprendono le relative viti per il fissaggio.
E’ possibile acquistare il kit viti pedana con il codice KVIT_TH06, prezzo 6,00€

The brake / gear levers include the bearings, code CS_001/CS_002/CS_003 which can also be purchased separately.

Le leve freno/cambio comprendono i cuscinetti codice CS_001/CS_002/CS_003 che si possono anche acquistare separatamente

all the prices are for a single unit

tutti i prezzi sono per una singola parte

all the prices are without VAT

tutti i prezzi sono senza IVA

code TH06 - gear side - lato cambio			
n°	description - descrizione	code	
1	*back plate - arretratore*	*AR_121*	
2	*plate - piastra*	*PS_063T*	
3	*heel plate - battitacco*	*BT_024*	
4	*gear lever - leva cambio*	*LC_040*	
5	*bearing - cuscinetto*	*CS_002*	
6	*spacer - distanziale*	*DC_025*	
7	*gear rod - asta cambio*	*R021_137*	
8	*RH uniball - uniball DX*	*RH01_DX*	
9	*LH uniball - uniball SX*	*RH01_SX*	
10	*cap - tappo*	*PG00_BK*	
11	*foot peg - poggiapiede*	*PG_04*	
12	*toe peg - puntalino*	*PU_001_BK*	
13	*sliding plate - piasta scorrevole*	*PU_004*	
14	*anchor - tassello*	*PU_005*	
15	*gear selector - selettore*	*SC_013*	
16	*gear support - supporto*	*SC_013CD*	
17	*6mm spacer - spessore 6mm*	*SP6_F6D13*	
18	*8mm spacer - spessore 8mm*	*SP8_F6D12*	
19	*bush - boccola*	*BC_030B*	
20	*bearing - cuscinetto*	*CS_004*	