code K021 - Kawasaki ZX-10R '21/'24

brake side - lato freno

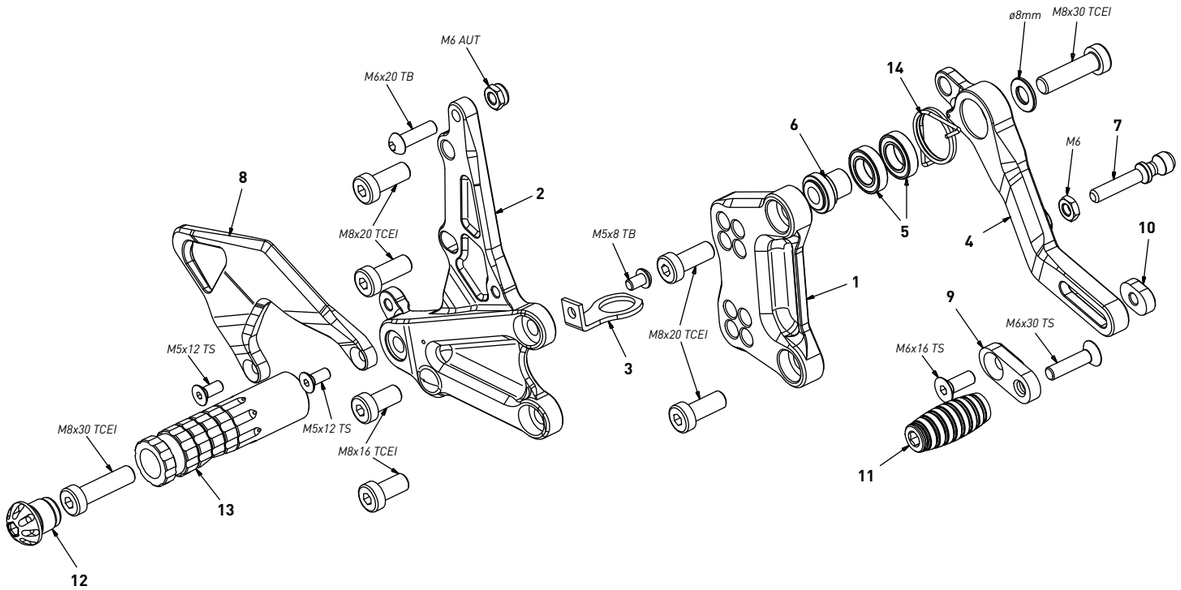

All spare parts include the relative screws for fixing.
It is possible to buy the footboard screws kit code KVIT_K021, price 6,00 €

Tutti i ricambi comprendono le relative viti per il fissaggio.
E' possibile acquistare il kit viti pedana con il codice KVIT_K021, prezzo 6,00€

The brake / gear levers include the bearings, code CS_001/CS_002/CS_003 which can also be purchased separately.

Le leve freno/cambio comprendono i cuscinetti codice CS_001/CS_002/CS_003 che si possono anche acquistare separatamente

all the prices are for a single unit

tutti i prezzi sono per una singola parte

all the prices are without VAT

tutti i prezzi sono senza IVA

code K021 - brake side - lato freno			
n°	description - descrizione	code	
1	back plate - arretratore	AR_160	
2	plate - piastra	PS_078	
3	switch support - supporto switch	FN_045C	
4	brake lever - leva freno	FN_045	
5	bearing - cuscinetto	CS_002	
6	bush - boccola	BC_002	
7	switch pin - aggancio switch	FN_045B	
8	heel plate - battitacco	BT_048	
9	sliding plate - piastra scorrevole	PU_004	
10	anchor - tassello	PU_005	
11	toe peg - puntalino	PU_001_BK	
12	cap - tappo	PG00_BK	
13	foot peg - poggiapiede	PG_04	
14	spring - molla	MO_001	

code K021 - Kawasaki ZX-10R '21/'24

gear side - lato cambio

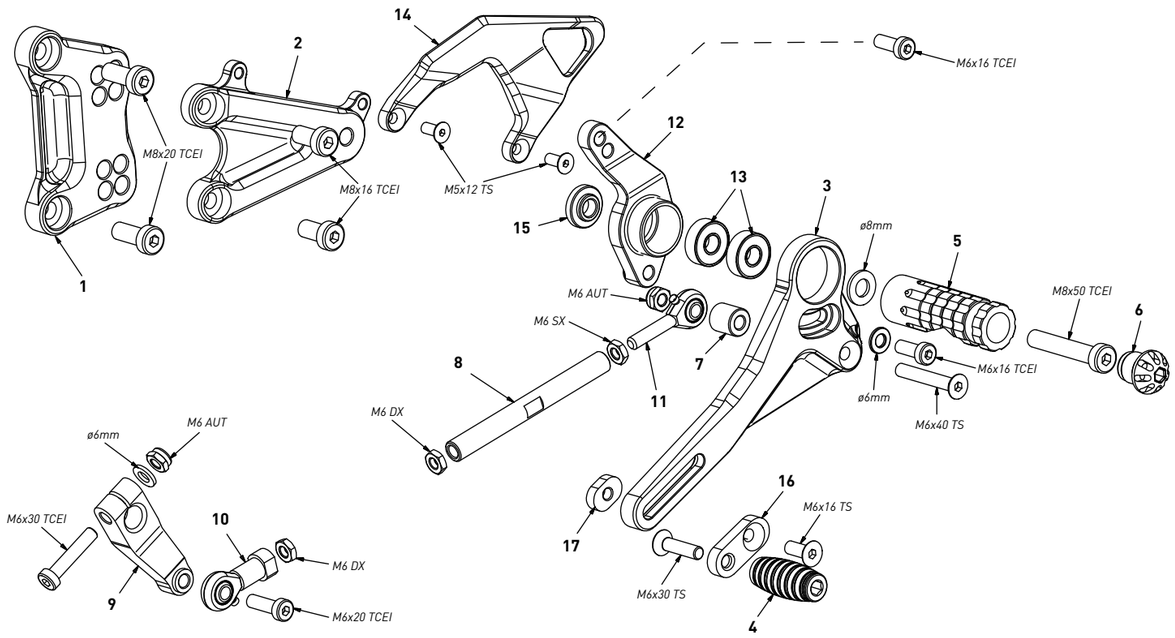

All spare parts include the relative screws for fixing.
It is possible to buy the footboard screws kit code KVIT_K021, price 6,00 €

Tutti i ricambi comprendono le relative viti per il fissaggio.
E' possibile acquistare il kit viti pedana con il codice KVIT_K021, prezzo 6,00€

The brake / gear levers include the bearings, code CS_001/CS_002/CS_003 which can also be purchased separately.

Le leve freno/cambio comprendono i cuscinetti codice CS_001/CS_002/CS_003 che si possono anche acquistare separatamente

all the prices are for a single unit

tutti i prezzi sono per una singola parte

all the prices are without VAT

tutti i prezzi sono senza IVA

code K021 - gear side - lato cambio			
n°	description - descrizione	code	
1	back plate - arretratore	AR_159	
2	plate - piastra	PS_079	
3	gear lever - leva cambio	LC_050A	
4	toe peg - puntalino	PU_001_BK	
5	foot peg - poggiapiede	PG_03	
6	cap - tappo	PG00_BK	
7	14mm spacer - spessore 14mm	SP14_F6D13	
8	gear rod - asta cambio	R021_95	
9	gear selector - selettore	SC_001	
10	RH uniball - uniball DX	RH02_DX	
11	LH uniball - uniball SX	RH01_SX	
12	lever extension - rinvio leva	LC_050B	
13	bearing - cuscinetto	CS_003	
14	heel plate - battitacco	BT_047	
15	bush - boccola	BC_001	
16	sliding plate - piastra scorrevole	PU_004	
17	anchor - tassello	PU_005	