## code TH03 Triumph Daytona 675 ’13/’17

*brake side - lato freno*

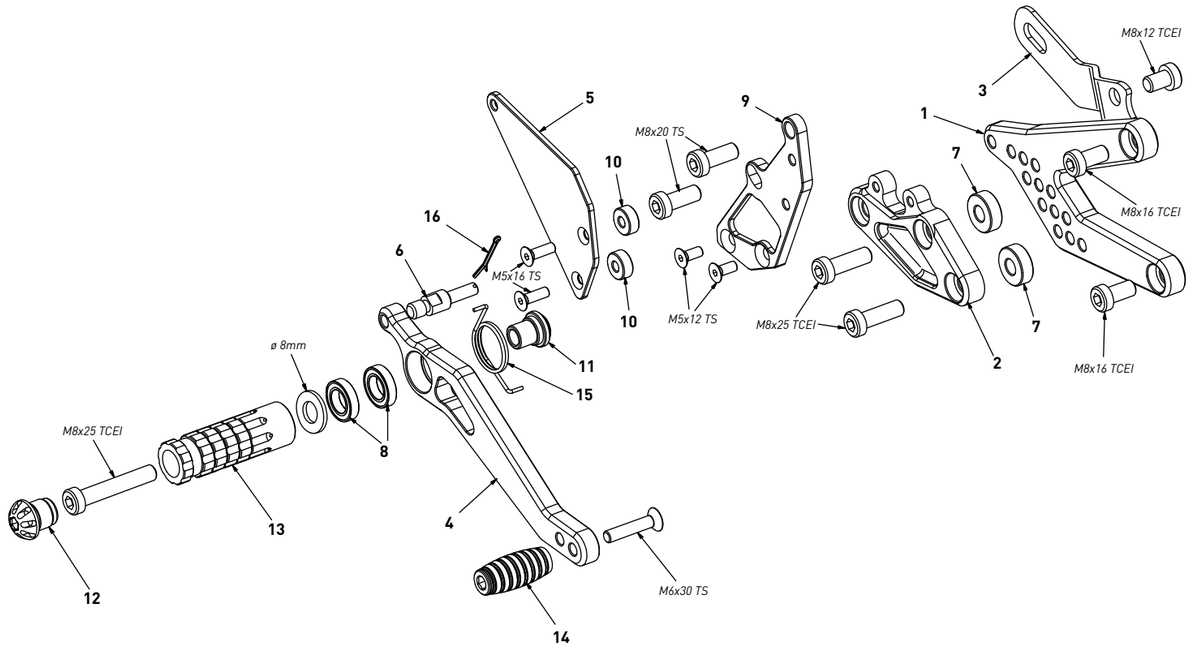


All spare parts include the relative screws for fixing.
It is possible to buy the footboard screws kit code KVIT_TH03, price 6,00 €

*Tutti i ricambi comprendono le relative viti per il fissaggio.*
*E’ possibile acquistare il kit viti pedana con il codice KVIT_TH03, prezzo 6,00€*

The brake / gear levers include the bearings, code CS_001/CS_002/CS_003 which can also be purchased separately.

*Le leve freno/cambio comprendono i cuscinetti codice CS_001/CS_002/CS_003 che si possono anche acquistare separatamente*

all the prices are for a single unit

*tutti i prezzi sono per una singola parte*

all the prices are without VAT

*tutti i prezzi sono senza IVA*

| code TH03 - brake side - lato freno | | | |
|---|---|---|---|
| n° | description - descrizione | code | |
| 1 | back plate - arretratore | AR_072 | |
| 2 | plate - piastra | PS_022T | |
| 3 | exhaust bracket - staffa scarico | SS_004 | |
| 4 | brake lever - leva freno | FN_005 | |
| 5 | heelplate - battitacco | BT_009 | |
| 6 | gear pin - perno freno | PF_001 | |
| 7 | 7mm spacer - spessore 7mm | SP7_F8D20 | |
| 8 | bearing - cuscinetto | CS_002 | |
| 9 | pump support - portapompa | PP_017 | |
| 10 | 6mm spacer - spessore 6mm | SP6_F5D13 | |
| 11 | bush - boccola | BC_002 | |
| 12 | cap - tappo | PG00_BK | |
| 13 | foot peg - poggiapiede | PG_03 | |
| 14 | toe peg - puntalino | PU_001_BK | |
| 15 | spring - molla | MO_002 | |
| 16 | forelock - coppiglia | FN_001 | |

## code TH03 Triumph Daytona 675 ’13/’17

*gear side - lato cambio*

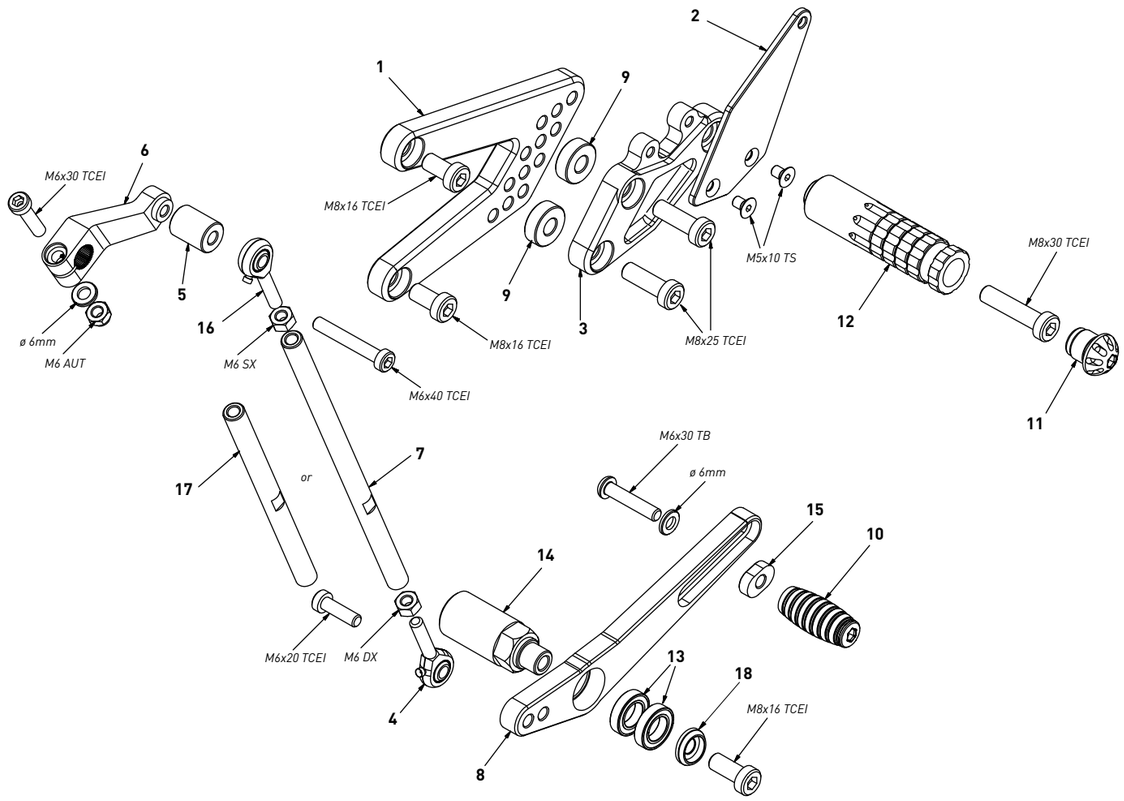


All spare parts include the relative screws for fixing.
It is possible to buy the footboard screws kit code KVIT_TH03, price 6,00 €

*Tutti i ricambi comprendono le relative viti per il fissaggio.*
*E’ possibile acquistare il kit viti pedana con il codice KVIT_TH03, prezzo 6,00€*

The brake / gear levers include the bearings, code CS_001/CS_002/CS_003 which can also be purchased separately.

*Le leve freno/cambio comprendono i cuscinetti codice CS_001/CS_002/CS_003 che si possono anche acquistare separatamente*

all the prices are for a single unit

*tutti i prezzi sono per una singola parte*

all the prices are without VAT

*tutti i prezzi sono senza IVA*

| code TH03 - gear side - lato cambio | | | |
|---|---|---|---|
| n° | description - descrizione | code | |
| 1 | back plate - arretratore | AR_071 | |
| 2 | heelplate - battitacco | BT_010 | |
| 3 | plate - piastra | PS_023T | |
| 4 | RH uniball - uniball DX | RH01_DX | |
| 5 | spacer - distanziale | DC_017 | |
| 6 | gear selector - selettore | SC_002 | |
| 7 | gear rod - asta cambio | R021_190 | |
| 8 | gear lever - leva cambio | LC_009 | |
| 9 | 7mm spacer - spessore 7mm | SP7_F8D20 | |
| 10 | toe peg - puntalino | PU_001_BK | |
| 11 | cap - tappo | PG00_BK | |
| 12 | foot peg - poggiapiede | PG_04 | |
| 13 | bearing - cuscinetto | CS_002 | |
| 14 | spacer - distanziale | DC_023 | |
| 15 | sliding plate - tassello | PU_006 | |
| 16 | LH uniball - uniball SX | RH01_SX | |
| 17 | gear rod - asta cambio | R021_145 | |
| 18 | bush - boccola | BC_030B | |