code DH02 - Ducati Hypermotard '07/'12

brake side - lato freno

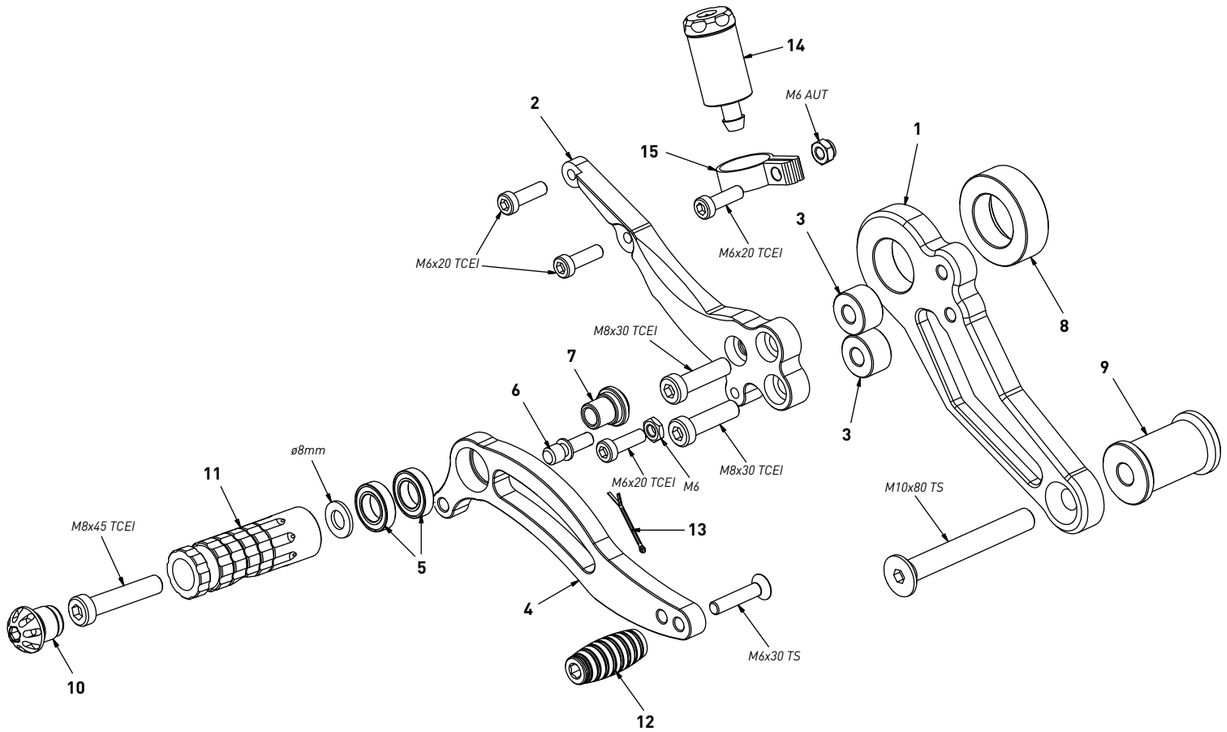

All spare parts include the relative screws for fixing.
It is possible to buy the footboard screws kit code KVIT_DH02, price 6,00 €

Tutti i ricambi comprendono le relative viti per il fissaggio.
E' possibile acquistare il kit viti pedana con il codice KVIT_DH02, prezzo 6,00€

The footrests with code PG03/PG04 include the cap, code PG00_BK, which can also be purchased separately.

I poggiapiedi con codice PG03/PG04 comprendono il tappo codice PG00_BK che si può anche acquistare separatamente

The brake / gear levers include the bearings, code CS001/CS002/CS003 which can also be purchased separately.

Le leve freno/cambio comprendono i cuscinetti codice CS001/CS002/CS003 che si possono anche acquistare separatamente

all the prices are for a single unit

tutti i prezzi sono per una singola parte

all the prices are without VAT

tutti i prezzi sono senza IVA

code DH02 - brake side - lato freno			
n°	description - descrizione	code	
1	back plate - arretratore	AR_082	
2	plate - piastra	PS_002T	
3	12mm spacer - spessore 12mm	SP_009	
4	brake lever - leva freno	FN_004	
5	bearing - cuscinetto	CS_002	
6	brake pin - perno freno	PF_002	
7	bush - boccola	BC_002	
8	14mm bush - boccola 14mm	SP_005	
9	46mm spacer - spessore 46mm	SP_012	
10	cap - tappo	PG00_BK	
11	foot peg - poggiapiede	PG03	
12	toe peg - puntalino	PU_001_BK	
13	forelock - coppiglia	FN_001	
14	oil tank - serbatoio olio	0040_BK	
15	tank bracket - supporto	00S4	

code DH02 - Ducati Hypermotard '07/'12

gear side - lato cambio

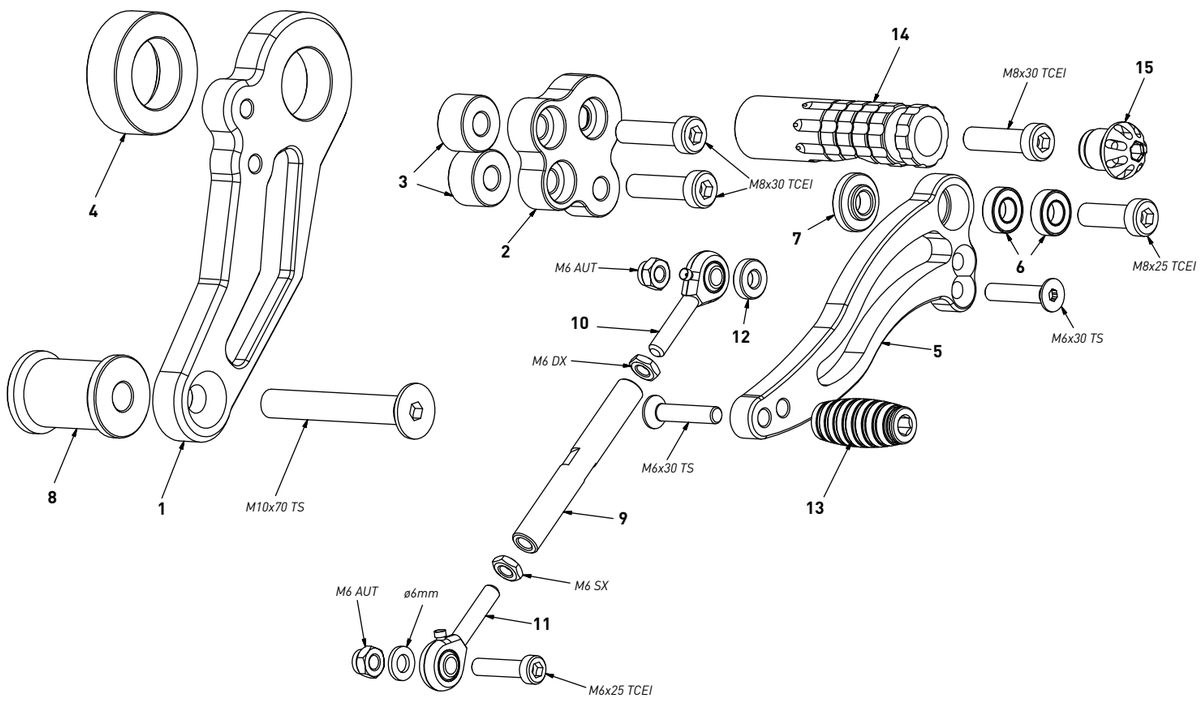

All spare parts include the relative screws for fixing.
It is possible to buy the footboard screws kit code KVIT_DH02, price 6,00 €

Tutti i ricambi comprendono le relative viti per il fissaggio.
E' possibile acquistare il kit viti pedana con il codice KVIT_DH02, prezzo 6,00€

The footrests with code PG03/PG04 include the cap, code PG00_BK, which can also be purchased separately.

I poggiapiedi con codice PG03/PG04 comprendono il tappo codice PG00_BK che si può anche acquistare separatamente

The brake / gear levers include the bearings, code CS001/CS002/CS003 which can also be purchased separately.

Le leve freno/cambio comprendono i cuscinetti codice CS001/CS002/CS003 che si possono anche acquistare separatamente

all the prices are for a single unit

tutti i prezzi sono per una singola parte

all the prices are without VAT

tutti i prezzi sono senza IVA

code DH02 - gear side - lato cambio			
n°	description - descrizione	code	
1	back plate - arretratore	AR_081	
2	plate - piastra	PS_001T	
3	12mm spacer - spessore 12mm	SP_009	
4	14mm spacer - spessore 14mm	SP_005	
5	gear lever - leva cambio	LC_001RE	
6	bearing - cuscinetto	CS_001	
7	bush - boccola	BC_001	
8	43mm spacer - spessore 43mm	SP_013	
9	gear rod - asta cambio	R021_95	
10	RH uniball - uniball DX	RH01_DX	
11	LH uniball - uniball SX	RH01_SX	
12	4mm spacer - spessore 4mm	SP_004	
13	toe peg - puntalino	PU_001_BK	
14	foot peg - poggiapiede	PG04	
15	cap - tappo	PG00_BK	