code A004R - Aprilia RSV4/Tuono V4 APRC ’11/’16 (reverse shifting)

brake side - lato freno

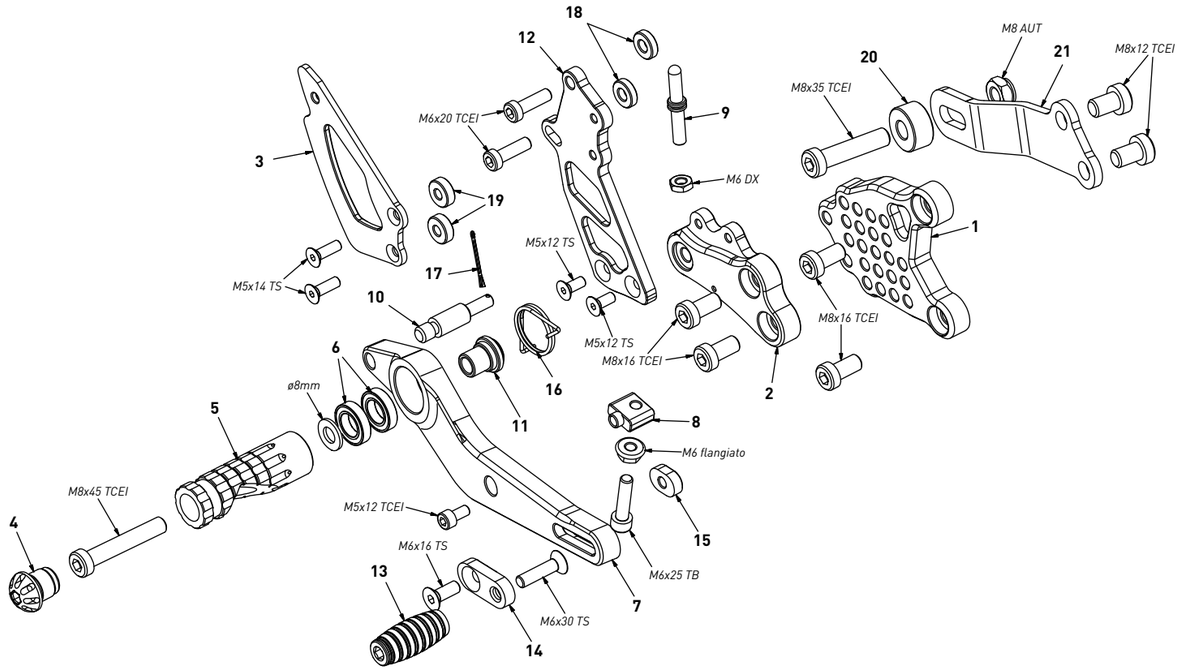

All spare parts include the relative screws for fixing.
It is possible to buy the footboard screws kit code KVIT_A004R, price 6,00 €

Tutti i ricambi comprendono le relative viti per il fissaggio.
E’ possibile acquistare il kit viti pedana con il codice KVIT_A004R, prezzo 6,00€

The brake / gear levers include the bearings, code CS_001/CS_002/CS_003 which can also be purchased separately.

Le leve freno/cambio comprendono i cuscinetti codice CS_001/CS_002/CS_003 che si possono anche acquistare separatamente

all the prices are for a single unit

tutti i prezzi sono per una singola parte

all the prices are without VAT

tutti i prezzi sono senza IVA

code A004R - brake side - lato freno			
n°	description - descrizione	code	
1	back plate - arretratore	AR_008	
2	plate - piastra	PS_006BT	
3	heel plate - battitacco	BT_002	
4	cap - tappo	PG00_BK	
5	foot peg - poggiapiede	PG_03	
6	bearing - cuscinetto	CS_002	
7	brake lever - leva freno	FN_031	
8	registro - adjuster	FN_025	
9	pump pin - perno pompa	PF_010	
10	brake pin - perno freno	PF_009B	
11	bush - boccola	BC_002	
12	pump support - portapompa	PP_010	
13	toe peg - puntalino	PU_001_BK	
14	sliding plate - piasta scorrevole	PU_004	
15	anchor - tassello	PU_005	
16	spring - molla	MO_002	
17	forelock - coppiglia	FN_001	
18	4mm spacer - spessore 4mm	SP4_F6D13	
19	5mm spacer - spessore 5mm	SP5_F5D13	
20	10mm spacer - spessore 10mm	SP10_F8D20	
21	exhaust bracket - staffa scarico	SS_002	

code A004R - Aprilia RSV4/Tuono V4 APRC ’11/’16 (reverse shifting)

gear side - lato cambio

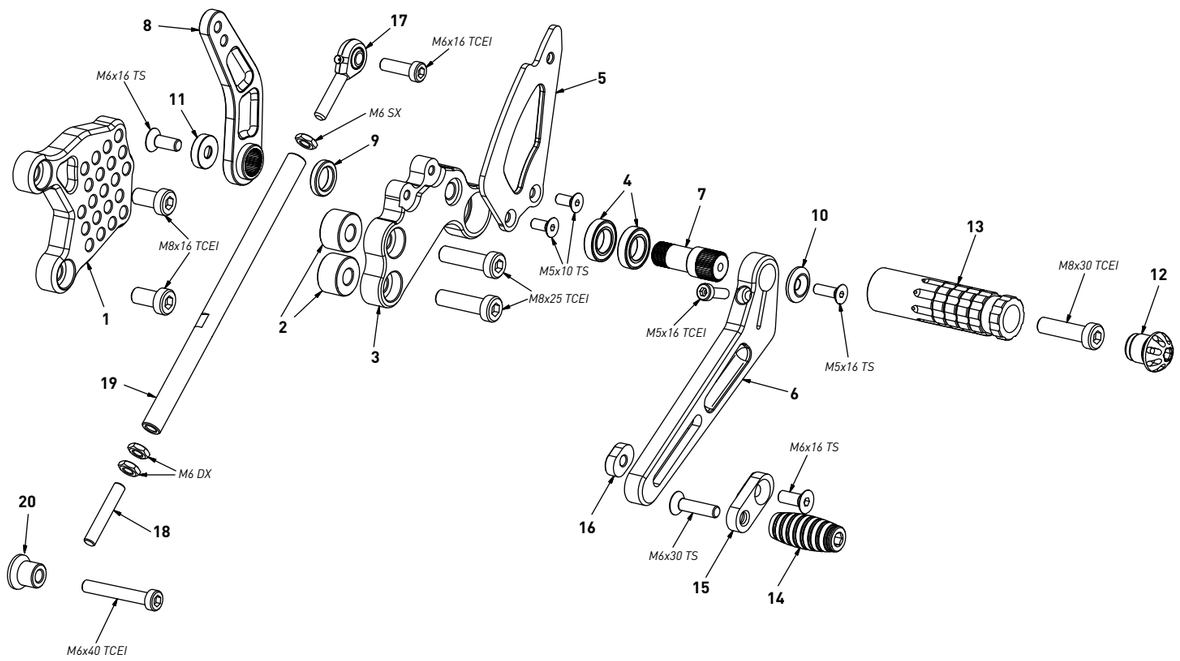

All spare parts include the relative screws for fixing.
It is possible to buy the footboard screws kit code KVIT_A004R, price 6,00 €

Tutti i ricambi comprendono le relative viti per il fissaggio.
E’ possibile acquistare il kit viti pedana con il codice KVIT_A004R, prezzo 6,00€

The brake / gear levers include the bearings, code CS_001/CS_002/CS_003 which can also be purchased separately.

Le leve freno/cambio comprendono i cuscinetti codice CS_001/CS_002/CS_003 che si possono anche acquistare separatamente

all the prices are for a single unit

tutti i prezzi sono per una singola parte

all the prices are without VAT

tutti i prezzi sono senza IVA

code A004R - gear side - lato cambio			
n°	description - descrizione	code	
1	back plate - arretratore	AR_007	
2	10mm spacer - spessore 10mm	SP10_F8D20	
3	plate - piastra	PS_048T	
4	bearing - cuscinetto	CS_002	
5	heel plate - battitacco	BT_002	
6	gear lever - leva cambio	LC_026	
7	gear pivot - albero cambio	SC_009	
8	gear selector - selettore	SC_010	
9	bush - boccola	BC_014	
10	screw bush - boccola vite	DC_021	
11	screw bush - boccola vite	DC_022	
12	cap - tappo	PG00_BK	
13	foot peg - poggiapiede	PG_04	
14	toe peg - puntalino	PU_001_BK	
15	sliding plate - piasta scorrevole	PU_004	
16	anchor - tassello	PU_005	
17	LH uniball - uniball SX	RH01_SX	
18	threaded rod - barra filettata	AC01_DX	
19	gear rod - asta cambio	R021_160	
20	spacer - distanziale	DC_029	