code Y002 - Yamaha YZF R1 '04/'06 (normal shifting)

brake side - lato freno

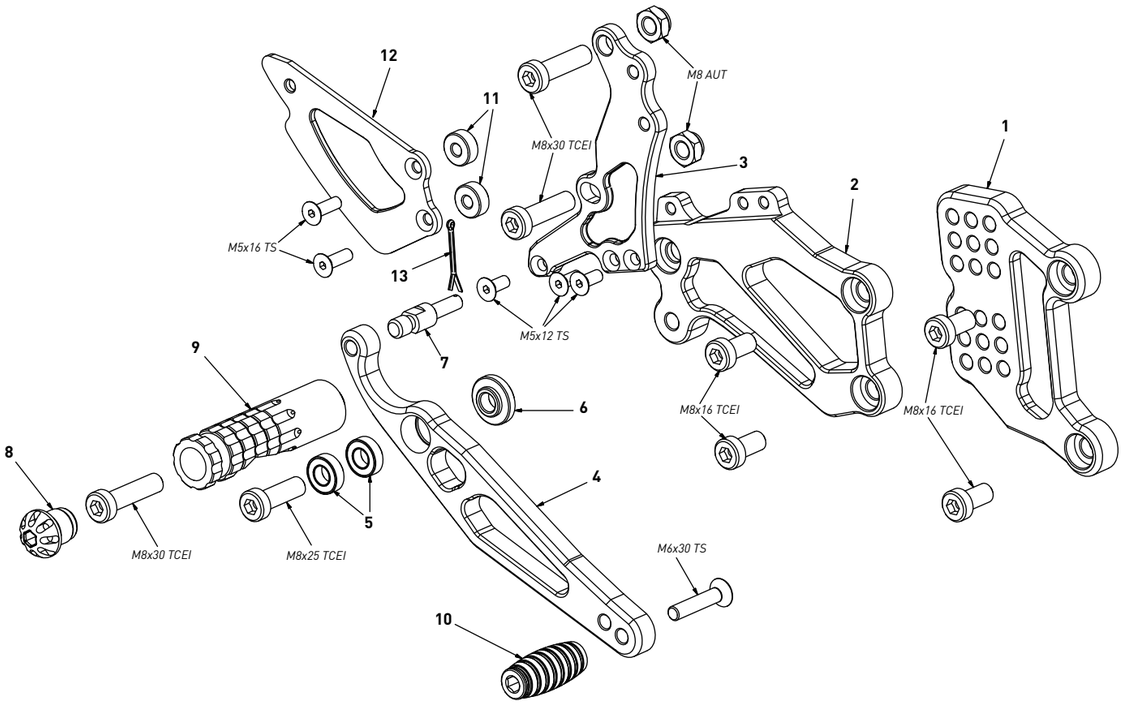

All spare parts include the relative screws for fixing.
It is possible to buy the footboard screws kit code KVIT_Y002, price 6,00 €

Tutti i ricambi comprendono le relative viti per il fissaggio.
E' possibile acquistare il kit viti pedana con il codice KVIT_Y002, prezzo 6,00€

The brake / gear levers include the bearings, code CS_001/CS_002/CS_003 which can also be purchased separately.

Le leve freno/cambio comprendono i cuscinetti codice CS_001/CS_002/CS_003 che si possono anche acquistare separatamente

all the prices are for a single unit

tutti i prezzi sono per una singola parte

all the prices are without VAT

tutti i prezzi sono senza IVA

code Y002 - brake side - lato freno			
n°	description - descrizione	code	
1	back plate - arretratore	AR_032	
2	plate - piastra	PS_018T	
3	pump support - portapompa	PP_003	
4	brake lever - leva freno	FN_029	
5	bearing - cuscinetto	CS_001	
6	bush - boccola	BC_001	
7	brake pin - perno freno	PF_004	
8	cap - tappo	PG00_BK	
9	foot peg - poggiapiede	PG_04	
10	toe peg - puntalino	PU_001_BK	
11	6mm spacer - spessore 6mm	SP6_F5D13	
12	heel plate - battitacco	BT_002	
13	forelock - coppiglia	FN_001	

code Y002 - Yamaha YZF R1 '04/'06 (normal shifting)

gear side - lato cambio

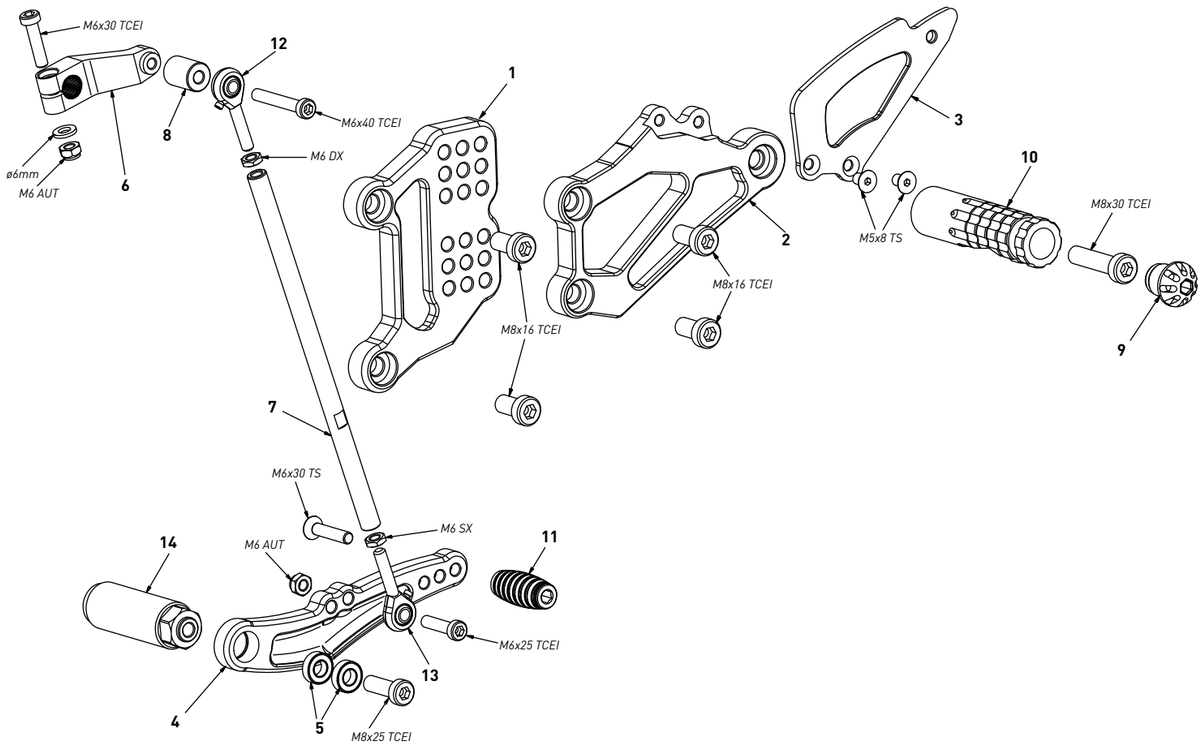

All spare parts include the relative screws for fixing.
It is possible to buy the footboard screws kit code KVIT_Y002, price 6,00 €

Tutti i ricambi comprendono le relative viti per il fissaggio.
E' possibile acquistare il kit viti pedana con il codice KVIT_Y002, prezzo 6,00€

The brake / gear levers include the bearings, code CS_001/CS_002/CS_003 which can also be purchased separately.

Le leve freno/cambio comprendono i cuscinetti codice CS_001/CS_002/CS_003 che si possono anche acquistare separatamente

all the prices are for a single unit

tutti i prezzi sono per una singola parte

all the prices are without VAT

tutti i prezzi sono senza IVA

code Y002 - gear side - lato cambio			
n°	description - descrizione	code	
1	back plate - arretratore	AR_031	
2	plate - piastra	PS_019T	
3	heel plate - battitacco	BT_002	
4	gear lever - leva cambio	LC_031	
5	bearing - cuscinetto	CS_002	
6	gear selector selettore	SC_002	
7	gear rod - asta cambio	R021_205	
8	spacer - distanziale	DC_017	
9	cap - tappo	PG00_BK	
10	foot peg - poggiapiede	PG_04	
11	toe peg - puntalino	PU_001_BK	
12	RH uniball - uniball DX	RH01_DX	
13	LH uniball - uniball SX	RH01_SX	
14	spacer - distanziale	DC_002	