code KT05 - KTM Superduke 1290 R ’20/23

brake side - lato freno

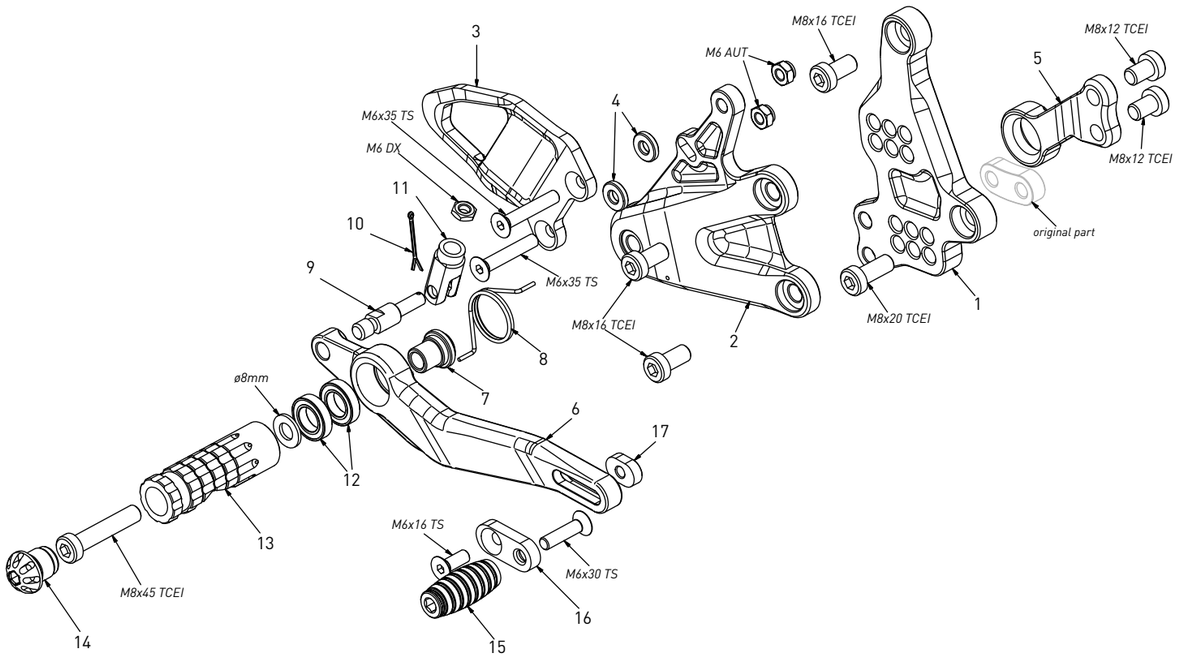

All spare parts include the relative screws for fixing.
It is possible to buy the footboard screws kit code KVIT_KT05, price 6,00 €

Tutti i ricambi comprendono le relative viti per il fissaggio.
E’ possibile acquistare il kit viti pedana con il codice KVIT_KT05, prezzo 6,00€

The brake / gear levers include the bearings, code CS_001/CS_002/CS_003 which can also be purchased separately.

Le leve freno/cambio comprendono i cuscinetti codice CS_001/CS_002/CS_003 che si possono anche acquistare separatamente

all the prices are for a single unit

tutti i prezzi sono per una singola parte

all the prices are without VAT

tutti i prezzi sono senza IVA

code KT05 - brake side - lato freno			
n°	description - descrizione	code	
1	*back plate - arretratore*	*AR_148*	
2	*plate - piastra*	*PS_070*	
3	*heel plate - battitacco*	*BT_040*	
4	*3mm spacer - spessore 3mm*	*SP3_F6D13*	
5	*exhaust bracket - staffa scarico*	*SS_016*	
6	*brake lever - leva freno*	*FN_041*	
7	*bush - boccola*	*BC_002*	
8	*spring - molla*	*MO_002*	
9	*brake pin - perno freno*	*PF_017*	
10	*forelock - coppiglia*	*FN_001*	
11	*brake pin nut - forchetta*	*FN_024B*	
12	*bearing - cuscinetto*	*CS_002*	
13	*foot peg - poggiapiede*	*PG_03*	
14	*cap - tappo*	*PG00_BK*	
15	*toe peg - puntalino*	*PU_001_BK*	
16	*sliding plate - piasta scorrevole*	*PU_004*	
17	*anchor - tassello*	*PU_005*	

code KT05 - KTM Superduke 1290 R ’20/23

gear side - lato cambio

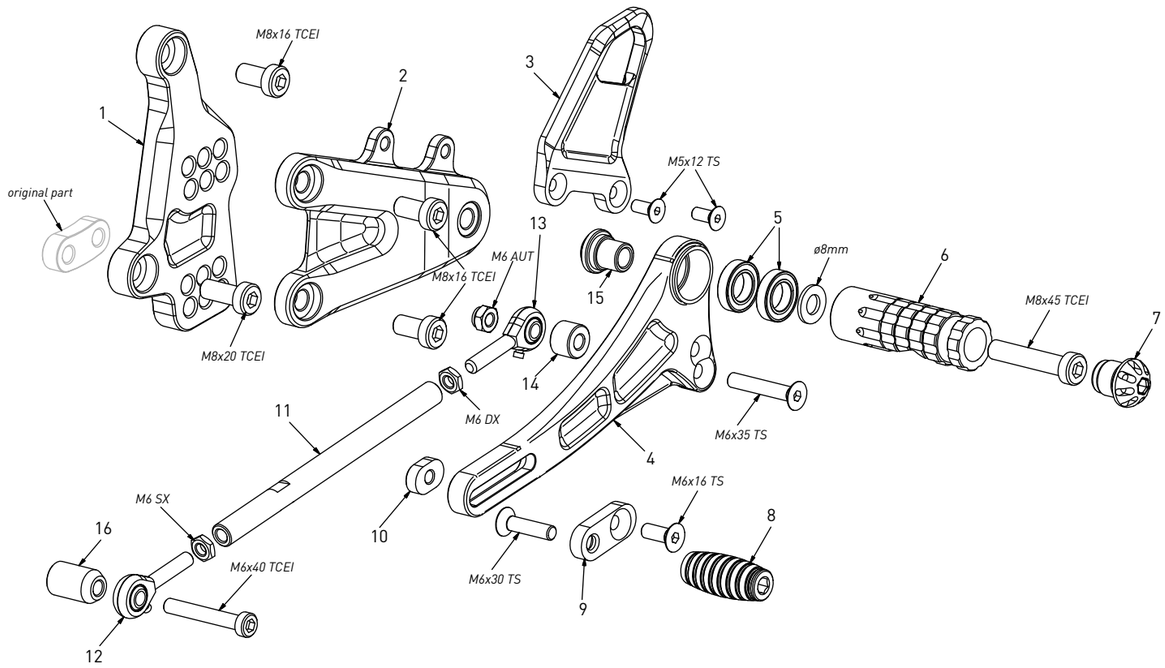

All spare parts include the relative screws for fixing.
It is possible to buy the footboard screws kit code KVIT_KT05, price 6,00 €

Tutti i ricambi comprendono le relative viti per il fissaggio.
E’ possibile acquistare il kit viti pedana con il codice KVIT_KT05, prezzo 6,00€

The brake / gear levers include the bearings, code CS_001/CS_002/CS_003 which can also be purchased separately.

Le leve freno/cambio comprendono i cuscinetti codice CS_001/CS_002/CS_003 che si possono anche acquistare separatamente

all the prices are for a single unit

tutti i prezzi sono per una singola parte

all the prices are without VAT

tutti i prezzi sono senza IVA

code KT05 - gear side - lato cambio			
n°	description - descrizione	code	
1	*back plate - arretratore*	*AR_147*	
2	*plate - piastra*	*PS_071*	
3	*heel plate - battitacco*	*BT_041*	
4	*gear lever - leva cambio*	*LC_047*	
5	*bearing - cuscinetto*	*CS_002*	
6	*foot peg - poggiapiede*	*PG_03*	
7	*cap - tappo*	*PG00_BK*	
8	*toe peg - puntalino*	*PU_001_BK*	
9	*sliding plate - piasta scorrevole*	*PU_004*	
10	*anchor - tassello*	*PU_005*	
11	*gear rod - asta cambio*	*R021_137*	
12	*LH uniball - uniball SX*	*RH01_SX*	
13	*RH uniball - uniball DX*	*RH01_DX*	
14	*10mm spacer - spessore 10mm*	*SP10_F6D13*	
15	*bush - boccola*	*BC_002*	
16	*bush - boccola*	*DC_018*	