code DV2 - Ducati Panigale 849/959/1199/1299/V2

brake side - lato freno

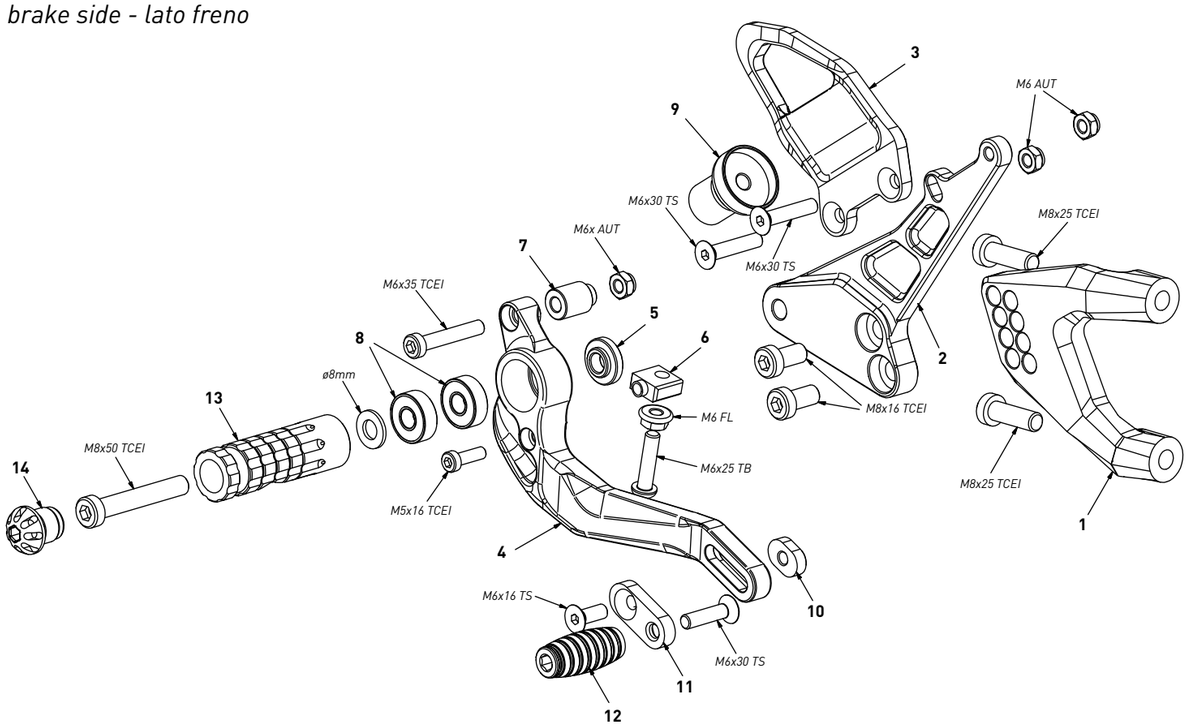

All spare parts include the relative screws for fixing.
It is possible to buy the footboard screws kit code KVIT_DV2, price 6,00 €

Tutti i ricambi comprendono le relative viti per il fissaggio.
E' possibile acquistare il kit viti pedana con il codice KVIT_DV2, prezzo 6,00€

The brake / gear levers include the bearings, code CS_001/CS_002/CS_003 which can also be purchased separately.

Le leve freno/cambio comprendono i cuscinetti codice CS_001/CS_002/CS_003 che si possono anche acquistare separatamente

all the prices are for a single unit

tutti i prezzi sono per una singola parte

all the prices are without VAT

tutti i prezzi sono senza IVA

code DV2 - brake side - lato freno			
n°	description - descrizione	code	
1	*back plate - arretratore*	*AR_076B*	
2	*plate - piastra*	*PS_028B*	
3	*heel plate - battitacco*	*BT_040*	
4	*brake lever - leva freno*	*FN_037*	
5	*brake bush - boccola freno*	*BC_001*	
6	*adjuster - registro*	*FN_025*	
7	*bush - boccola*	*BC_033*	
8	*bearing - cuscinetto*	*CS_003*	
9	*bush - boccola*	*BC_034*	
10	*anchor - tassello*	*PU_005*	
11	*sliding plate - piasta scorrevole*	*PU_004*	
12	*cap - tappo*	*PG00_BK*	
13	*foot peg - poggiapiede*	*PG_03*	
14	*toe peg - puntalino*	*PU_001_BK*	

code DV2 - Ducati Panigale 849/959/1199/1299/V2

gear side - lato cambio

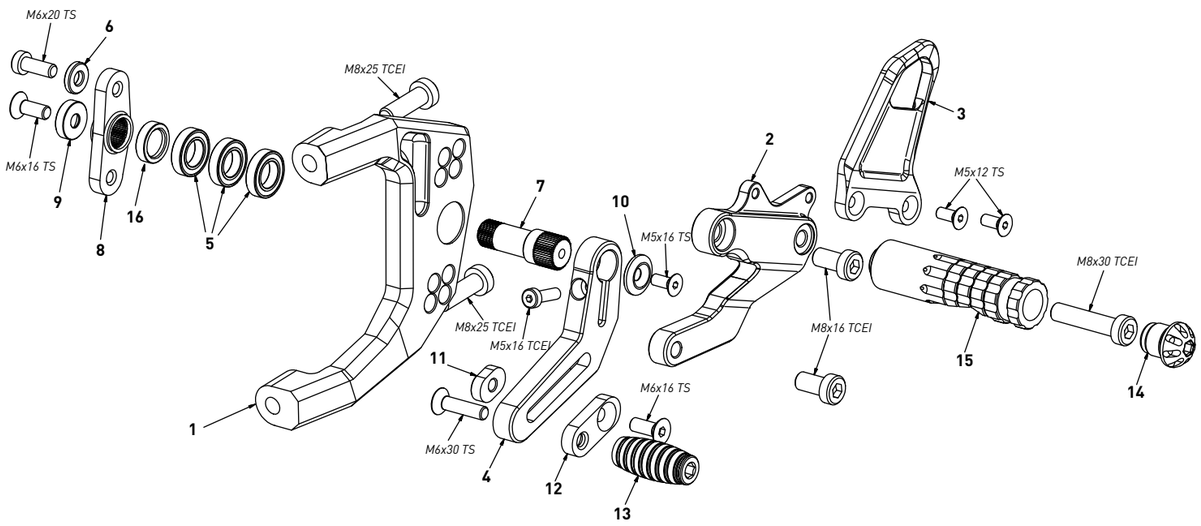

All spare parts include the relative screws for fixing.
It is possible to buy the footboard screws kit code KVIT_DV2, price 6,00 €

Tutti i ricambi comprendono le relative viti per il fissaggio.
E' possibile acquistare il kit viti pedana con il codice KVIT_DV2, prezzo 6,00€

The brake / gear levers include the bearings, code CS_001/CS_002/CS_003 which can also be purchased separately.

Le leve freno/cambio comprendono i cuscinetti codice CS_001/CS_002/CS_003 che si possono anche acquistare separatamente

all the prices are for a single unit

tutti i prezzi sono per una singola parte

all the prices are without VAT

tutti i prezzi sono senza IVA

code DV2 - gear side - lato cambio			
n°	description - descrizione	code	
1	*back plate - arretratore*	*AR_075*	
2	*plate - piastra*	*PS_033B*	
3	*heel plate - battitacco*	*BT_041*	
4	*gear lever - leva cambio*	*LC_006*	
5	*bearing - cuscinetto*	*CS_002*	
6	*3mm spacer - spessore 3mm*	*SP3_F6D13*	
7	*gear pivot - albero cambio*	*SC_003*	
8	*gear selector - selettore*	*SC_004*	
9	*screw bush - boccola vite*	*DC_022*	
10	*screw bush - boccola vite*	*DC_021*	
11	*anchor - tassello*	*PU_005*	
12	*sliding plate - piasta scorrevole*	*PU_004*	
13	*toe peg - puntalino*	*PU_001_BK*	
14	*cap - tappo*	*PG00_BK*	
15	*foot peg - poggiapiede*	*PG_04*	
16	*2,7mm spacer - spessore 2,7mm*	*SP_033*	