code B008 - BMW S 1000 R '21/'24 - M 1000 R '23/'24

brake side - lato freno

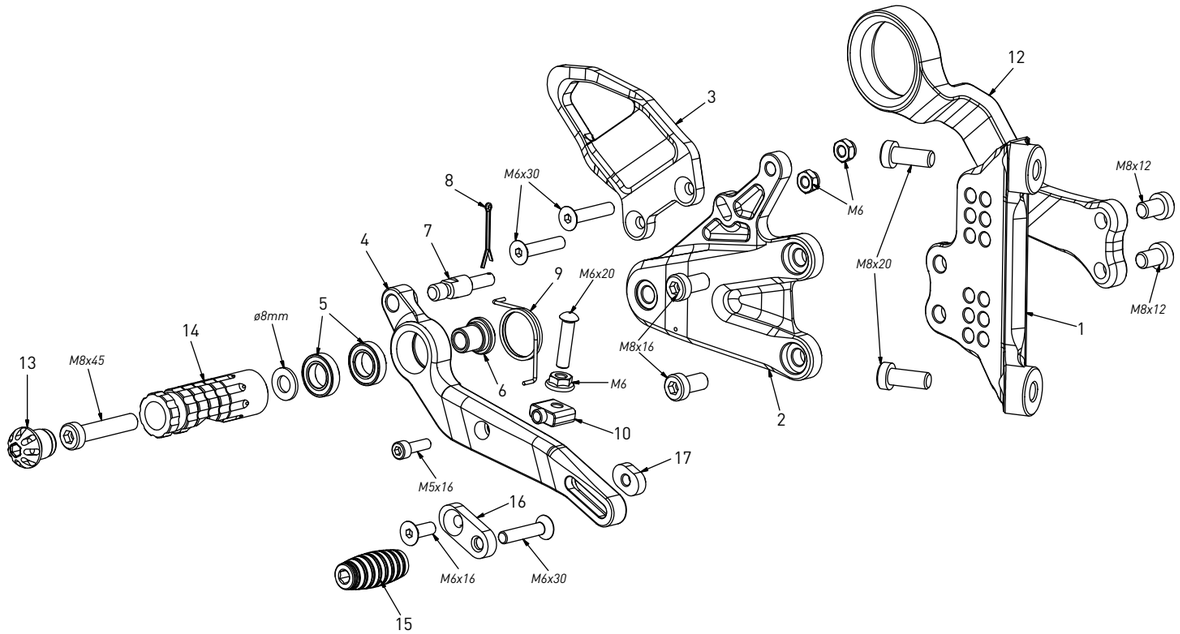

All spare parts include the relative screws for fixing.
It is possible to buy the footboard screws kit code KVIT_B008, price 6,00 €

Tutti i ricambi comprendono le relative viti per il fissaggio.
E' possibile acquistare il kit viti pedana con il codice KVIT_B008, prezzo 6,00€

The brake / gear levers include the bearings, code CS_001/CS_002/CS_003 which can also be purchased separately.

Le leve freno/cambio comprendono i cuscinetti codice CS_001/CS_002/CS_003 che si possono anche acquistare separatamente

all the prices are for a single unit

tutti i prezzi sono per una singola parte

all the prices are without VAT

tutti i prezzi sono senza IVA

code B008 - brake side - lato freno			
n°	description - descrizione	code	
1	*back plate - arretratore*	*AR_146*	
2	*plate - piastra*	*PS_070*	
3	*heel plate - battitacco*	*BT_040*	
4	*brake lever - leva freno*	*FN_038*	
5	*bearing - cuscinetto*	*CS_002*	
6	*bush - boccola*	*BC_002*	
7	*brake pin - perno freno*	*PF_017*	
8	*forelock - coppiglia*	*FN_001*	
9	*spring - molla*	*MO_002*	
10	*adjuster - registro*	*FN_025*	
11	*anchor - tassello*	*PU_005*	
12	*exhaust bracket - staffa scarico*	*SS_015*	
13	*cap - tappo*	*PG00_BK*	
14	*foot peg - poggiapiede*	*PG_03*	
15	*toe peg - puntalino*	*PU_001_BK*	
16	*sliding plate - piasta scorrevole*	*PU_004*	

code B008 - BMW S 1000 R '21/'24 - M 1000 R '23/'24

gear side - lato cambio

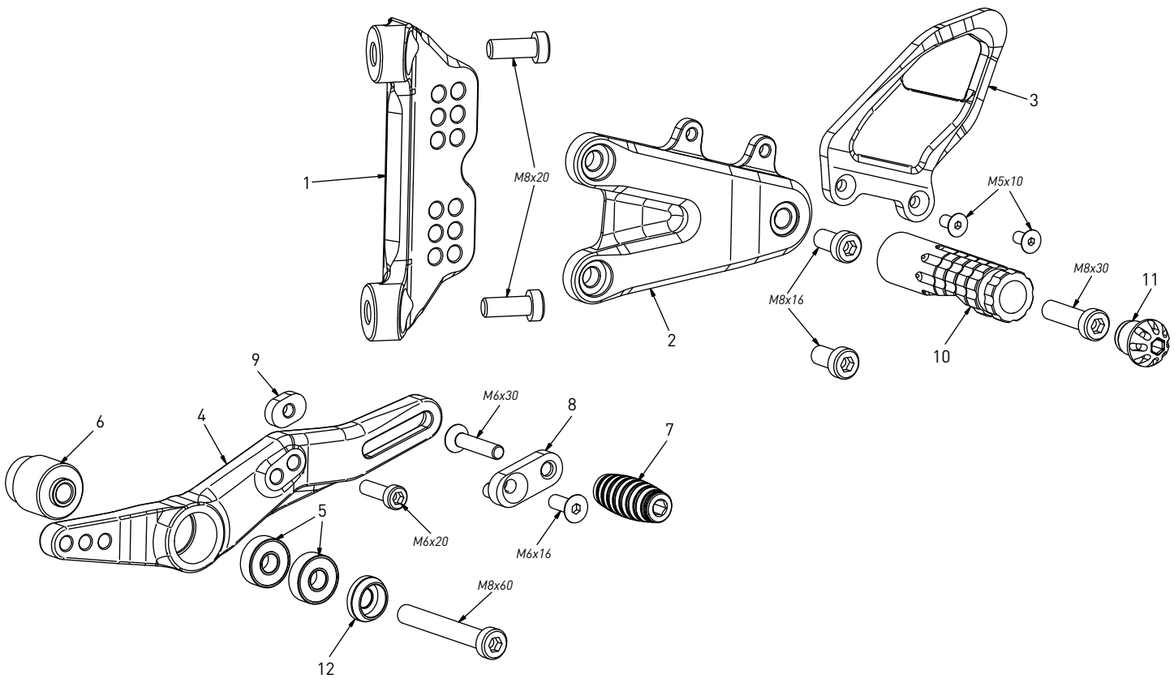

All spare parts include the relative screws for fixing.
It is possible to buy the footboard screws kit code KVIT_B008, price 6,00 €

Tutti i ricambi comprendono le relative viti per il fissaggio.
E' possibile acquistare il kit viti pedana con il codice KVIT_B008, prezzo 6,00€

The brake / gear levers include the bearings, code CS_001/CS_002/CS_003 which can also be purchased separately.

Le leve freno/cambio comprendono i cuscinetti codice CS_001/CS_002/CS_003 che si possono anche acquistare separatamente

all the prices are for a single unit

tutti i prezzi sono per una singola parte

all the prices are without VAT

tutti i prezzi sono senza IVA

code B008 - gear side - lato cambio			
n°	description - descrizione	code	
1	*back plate - arretratore*	*AR_145*	
2	*plate - piastra*	*PS_071*	
3	*heel plate - battitacco*	*BT_039*	
4	*gear lever - leva cambio*	*LC_042*	
5	*bearing - cuscinetto*	*CS_003*	
6	*gear spacer - distanziale*	*DC_039*	
7	*toe peg - puntalino*	*PU_001_BK*	
8	*sliding plate - piasta scorrevole*	*PU_004*	
9	*anchor - tassello*	*PU_005*	
10	*foot peg - poggiapiede*	*PG_04*	
11	*cap - tappo*	*PG00_BK*	
12	*bush - boccola*	*BC_030B*	